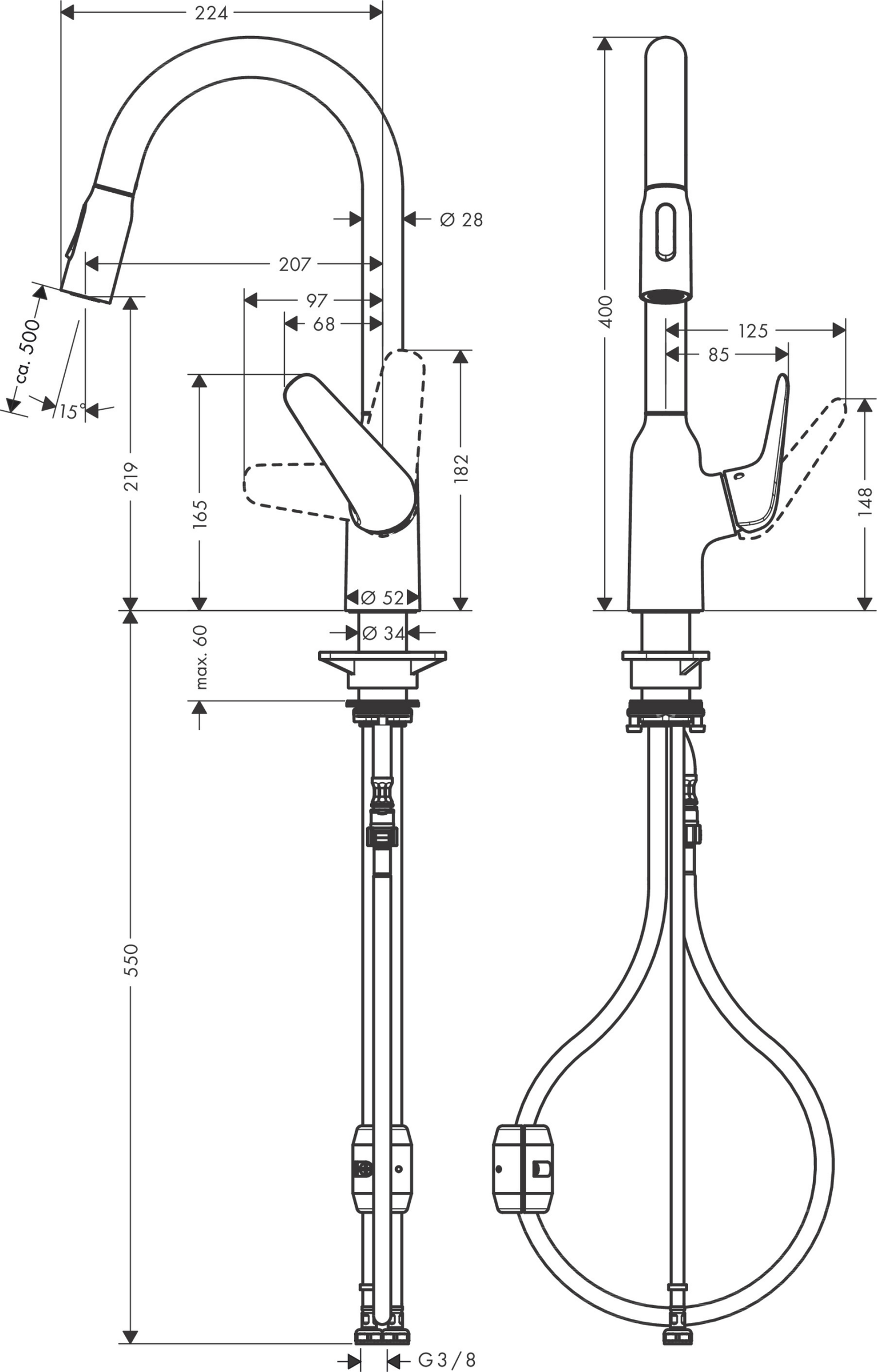
224
Ø 28
207
97
68
ca. 500
15°
219
165
182
Ø 52
Ø 34
max. 60
550
G 3 / 8
400
125
85
148