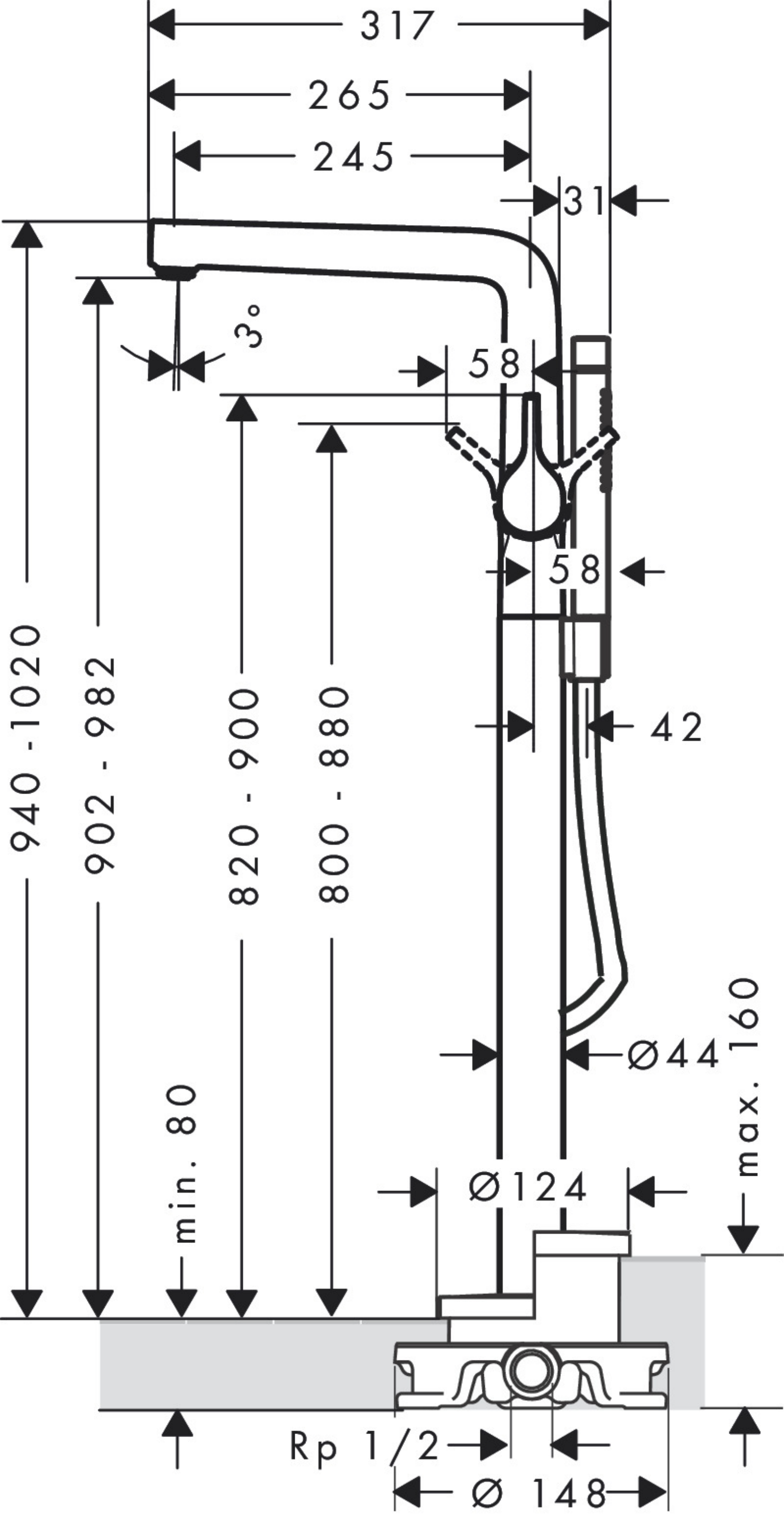
317
265
245
31
3°
58
58
42
940 -1020
902 - 982
820 - 900
800 - 880
min. 80
Ø44
max. 160
Ø124
Rp 1/2
Ø 148

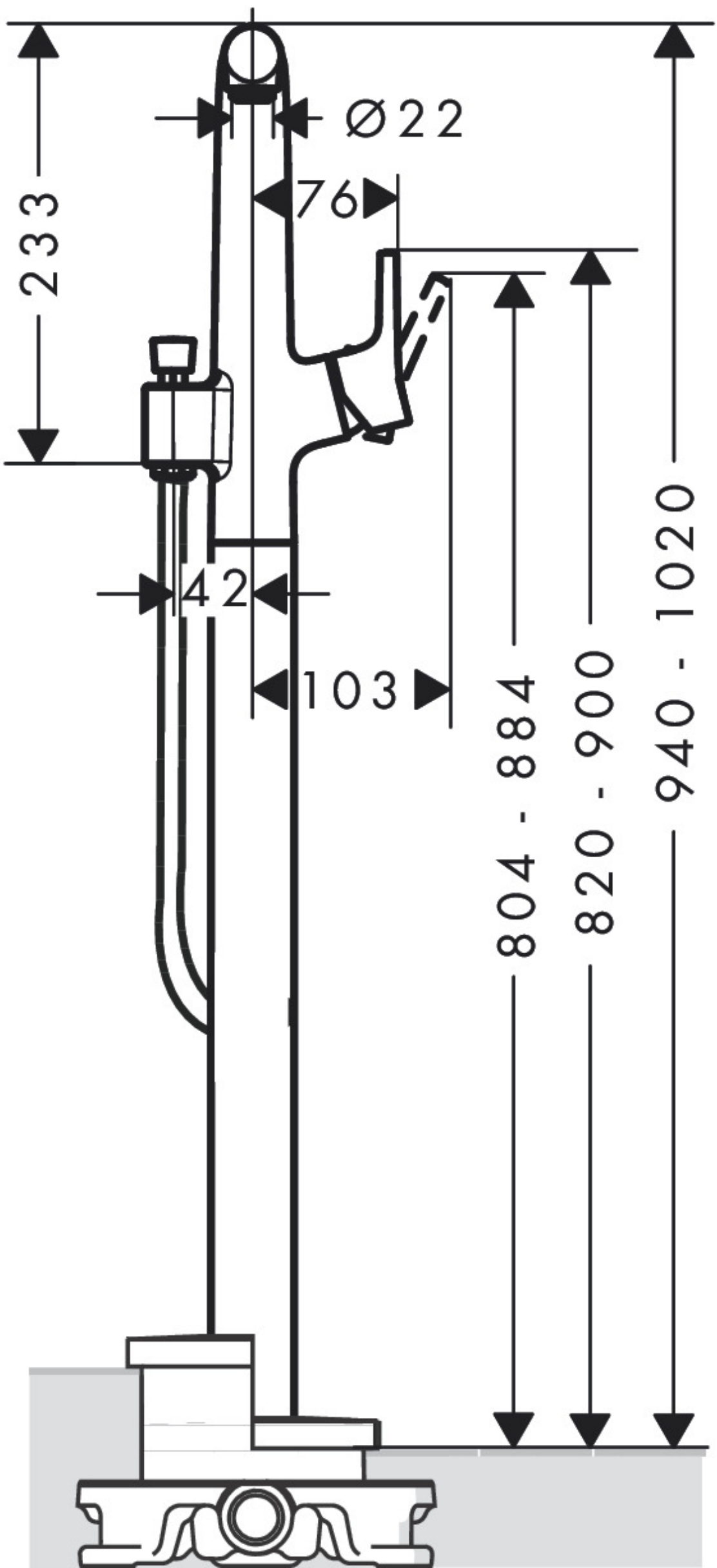
Ø22
76
233
42
103
804 - 884
820 - 900
940 - 1020