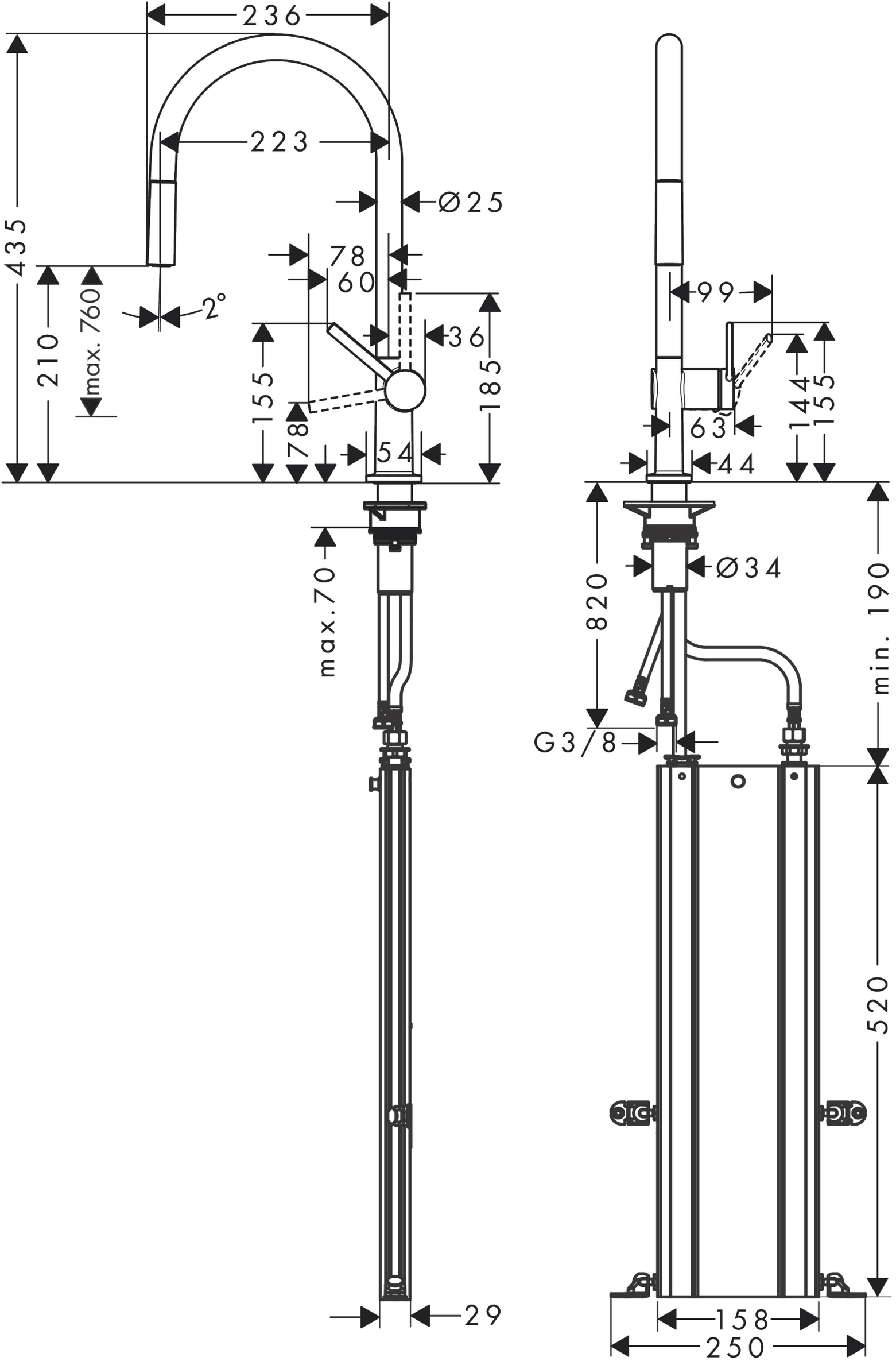
236
223
Ø25
435
78
60
2°
210
max. 760
36
155
185
78
54
max. 70
29
99
144
155
63
44
820
Ø34
190
min.
G3/8
520
158
250