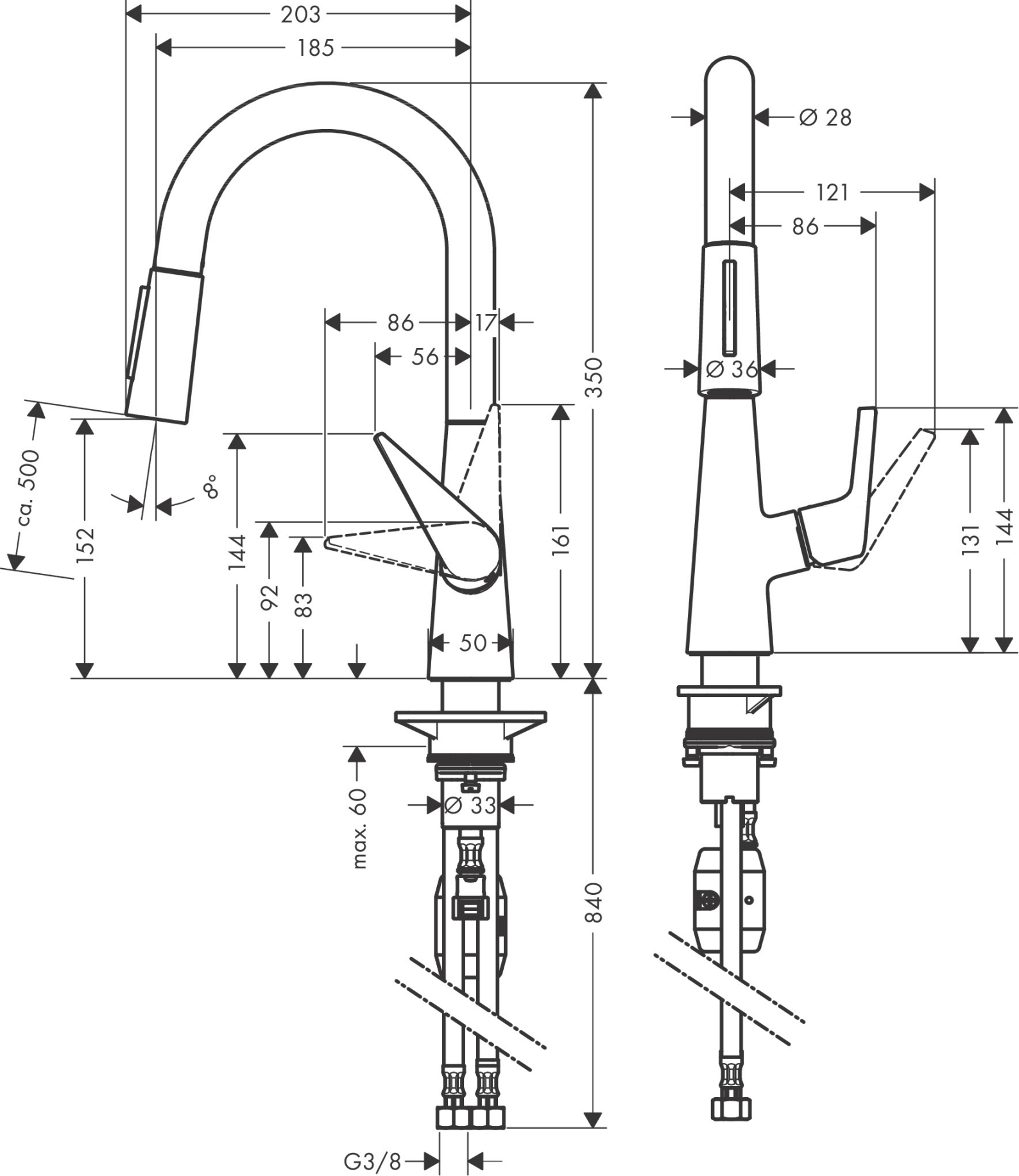
203
185
86
17
56
350
ca. 500
8°
152
144
92
83
161
50
max. 60
Ø 33
840
G3/8
Ø 28
121
86
Ø 36
131
144