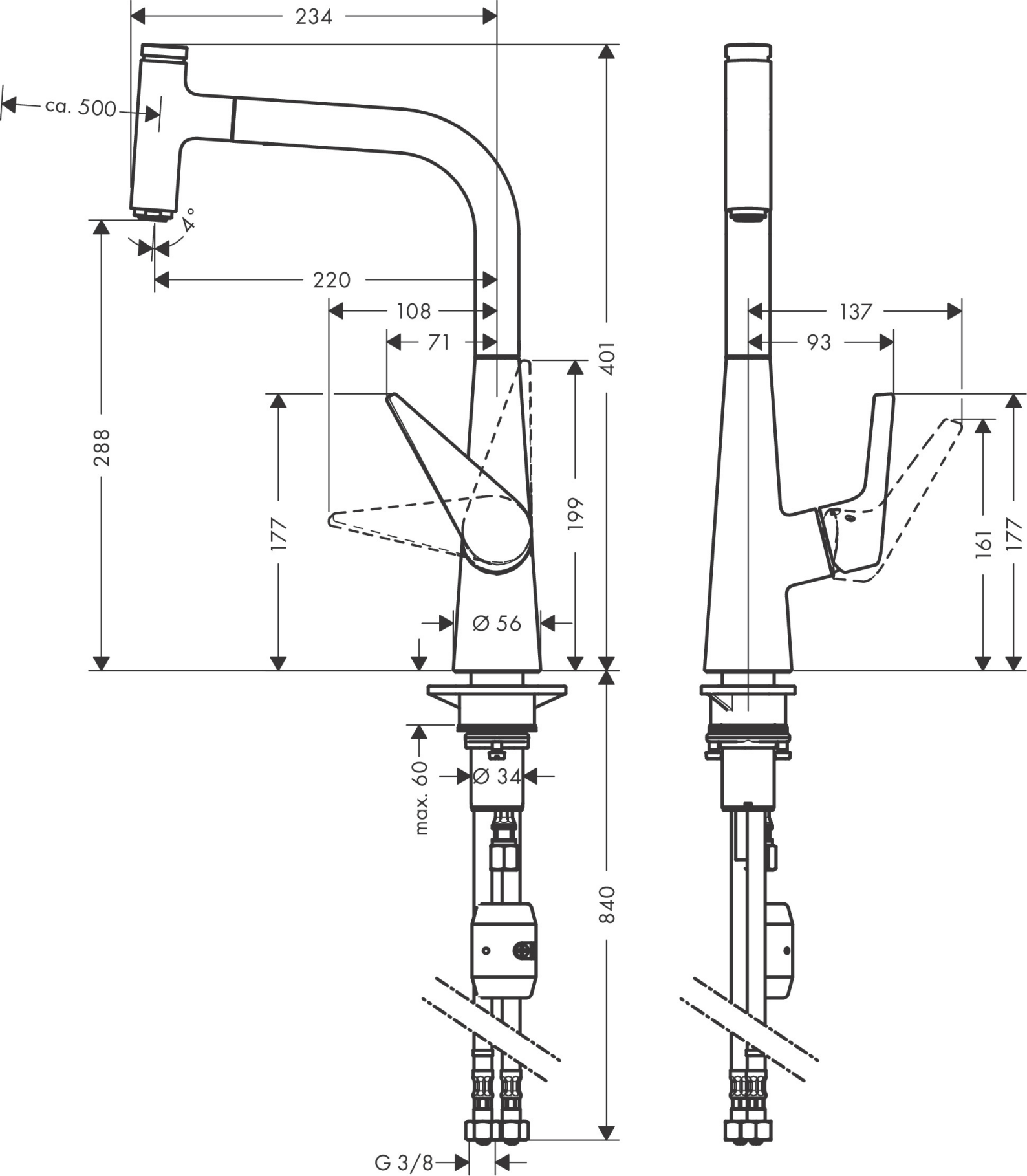
234
ca. 500
4°
220
108
71
401
288
177
199
Ø 56
137
93
161
177
max. 60
Ø 34
840
G 3/8