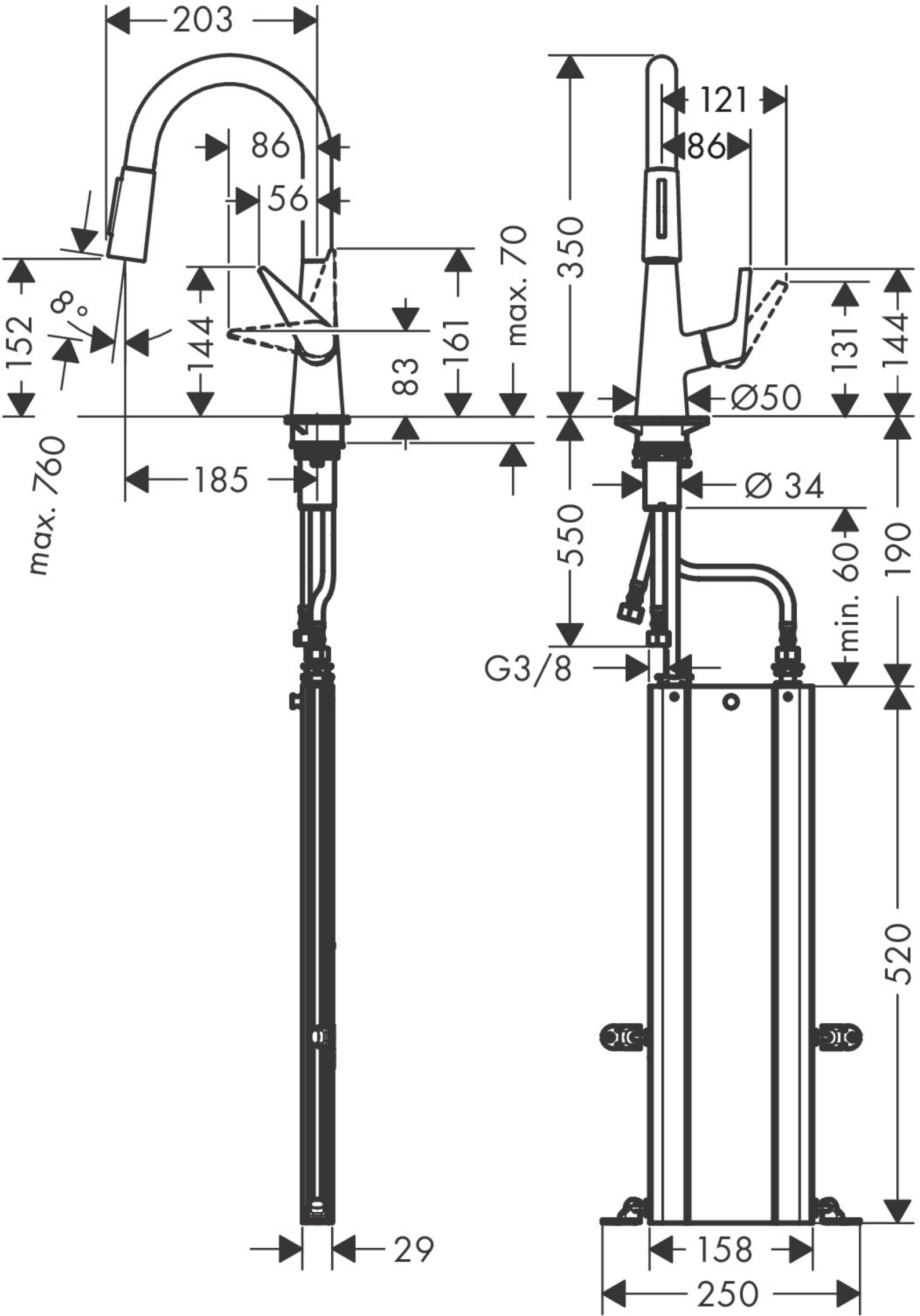
203
86
56
152
8°
144
161
83
max. 70
max. 760
185
29
121
86
350
131
144
Ø50
Ø 34
550
min. 60
190
G3/8
520
158
250