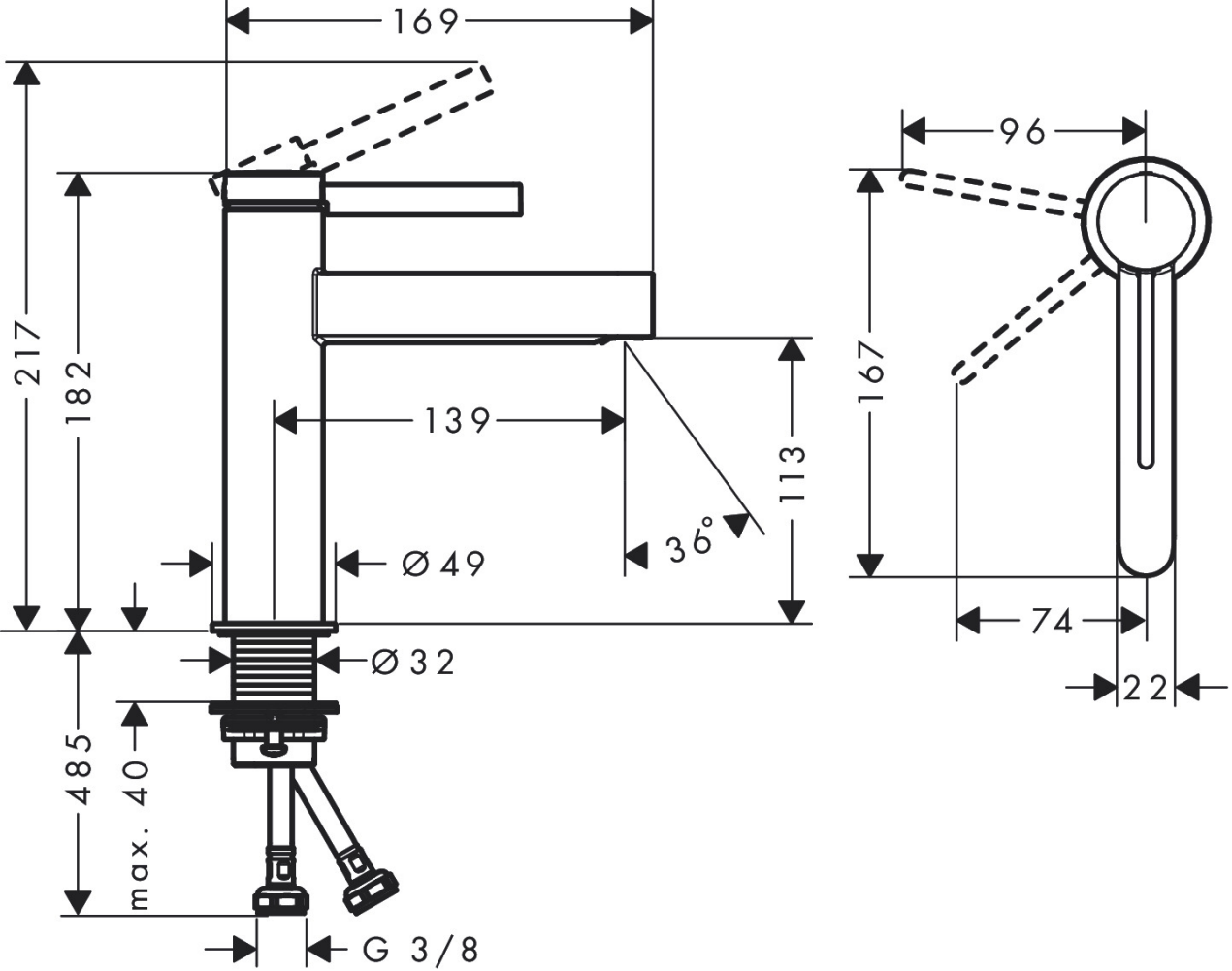
169
217
182
139
113
36°
Ø 49
Ø 32
485
max. 40
G 3/8
96
167
74
22