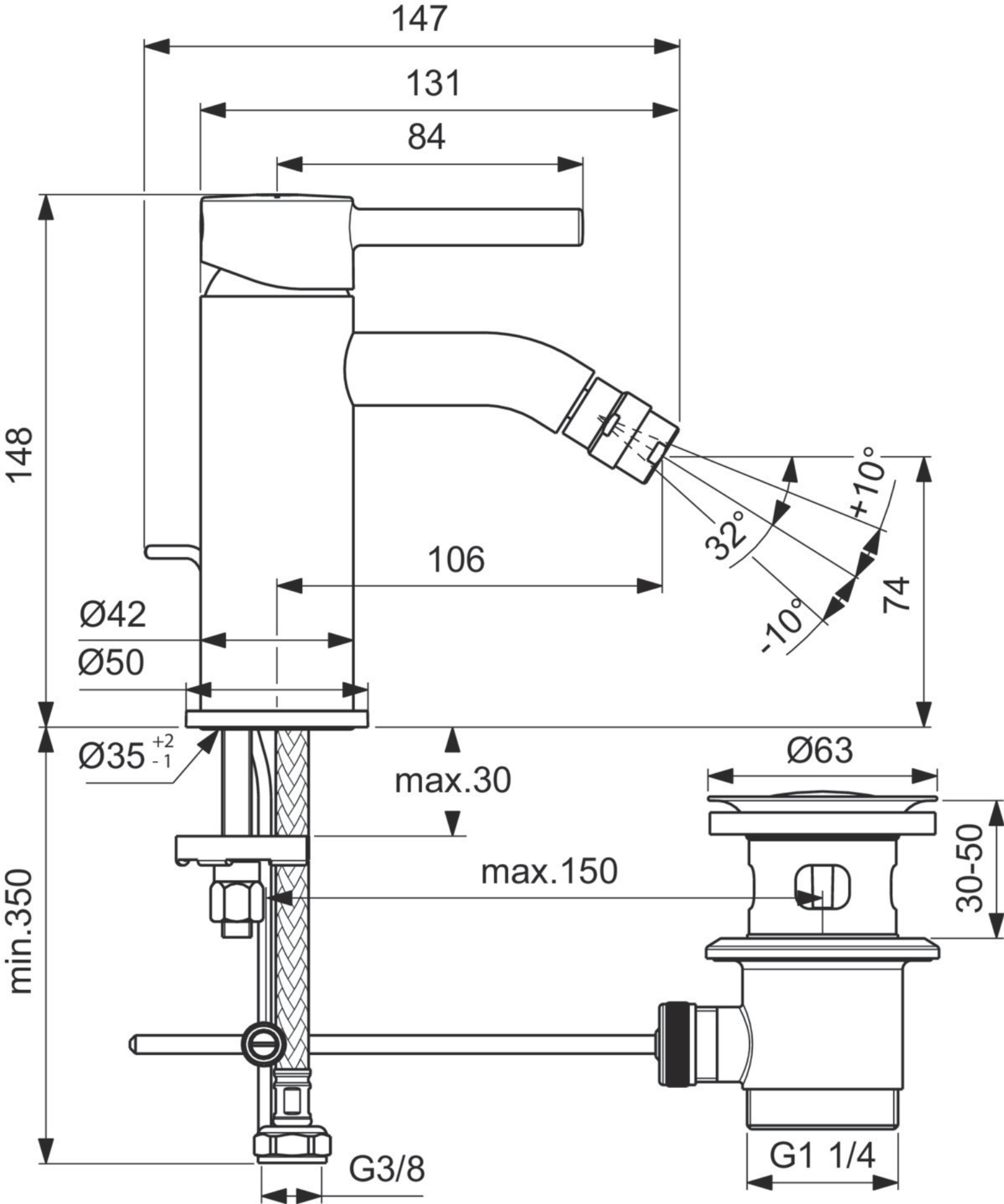
147
131
84
148
106
Ø42
Ø50
32°
+10°
-10°
74
Ø35 +2 -1
max.30
Ø63
30-50
max.150
min.350
G3/8
G1 1/4