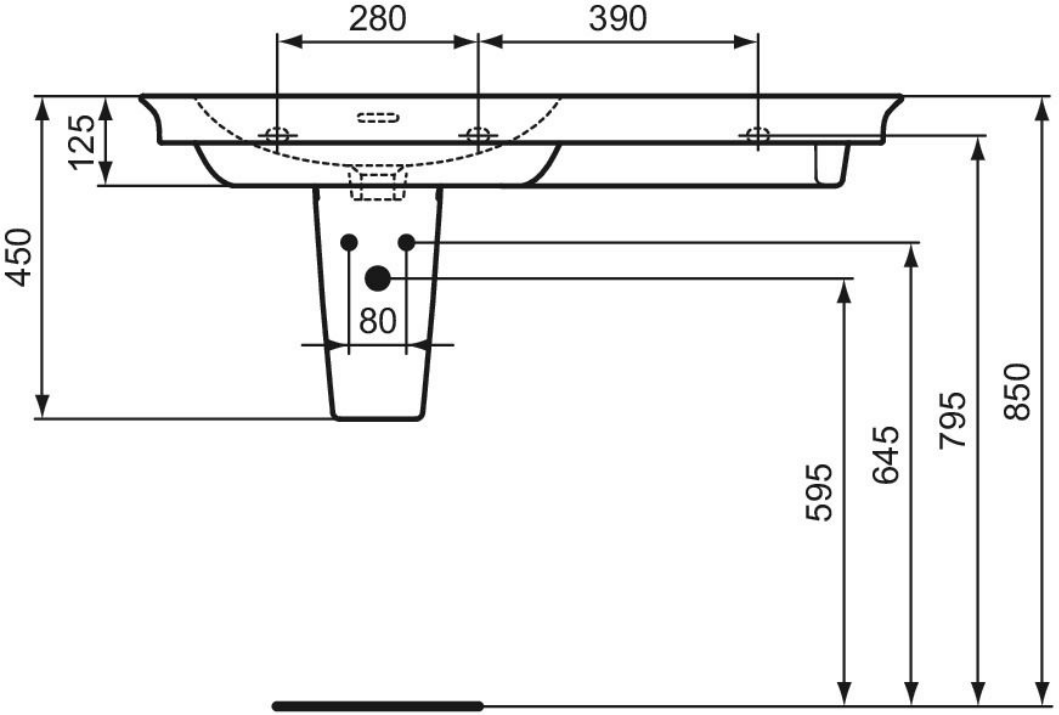
280
390
125
450
80
595
645
795
850

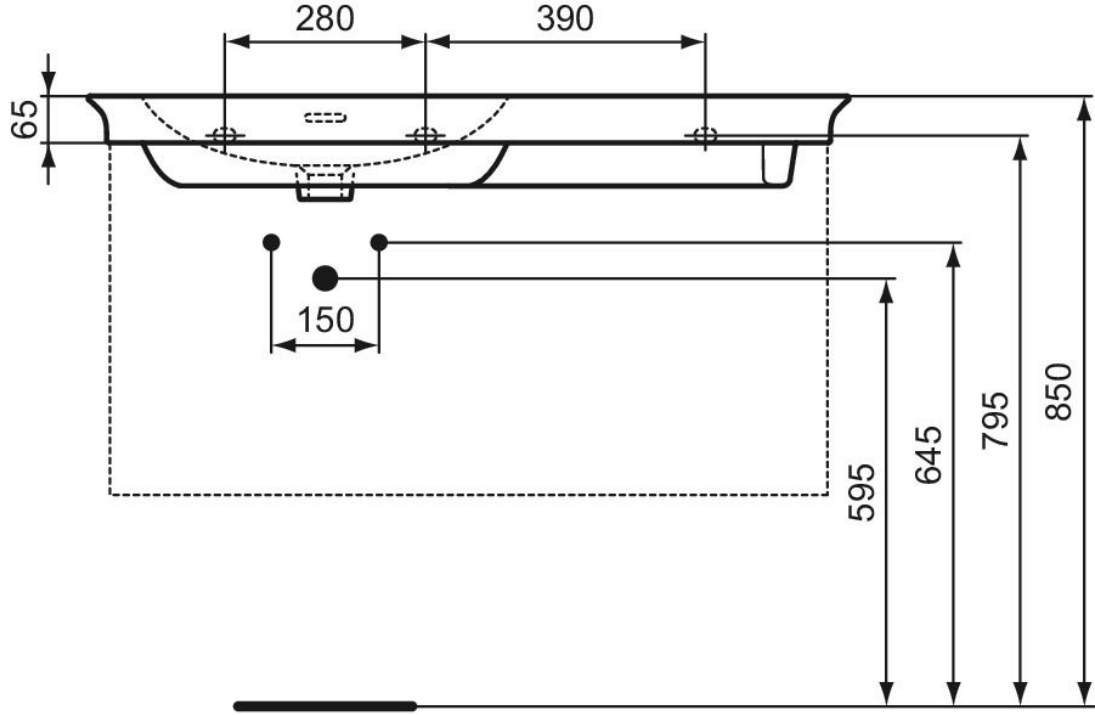
280
390
65
150
595
645
795
850

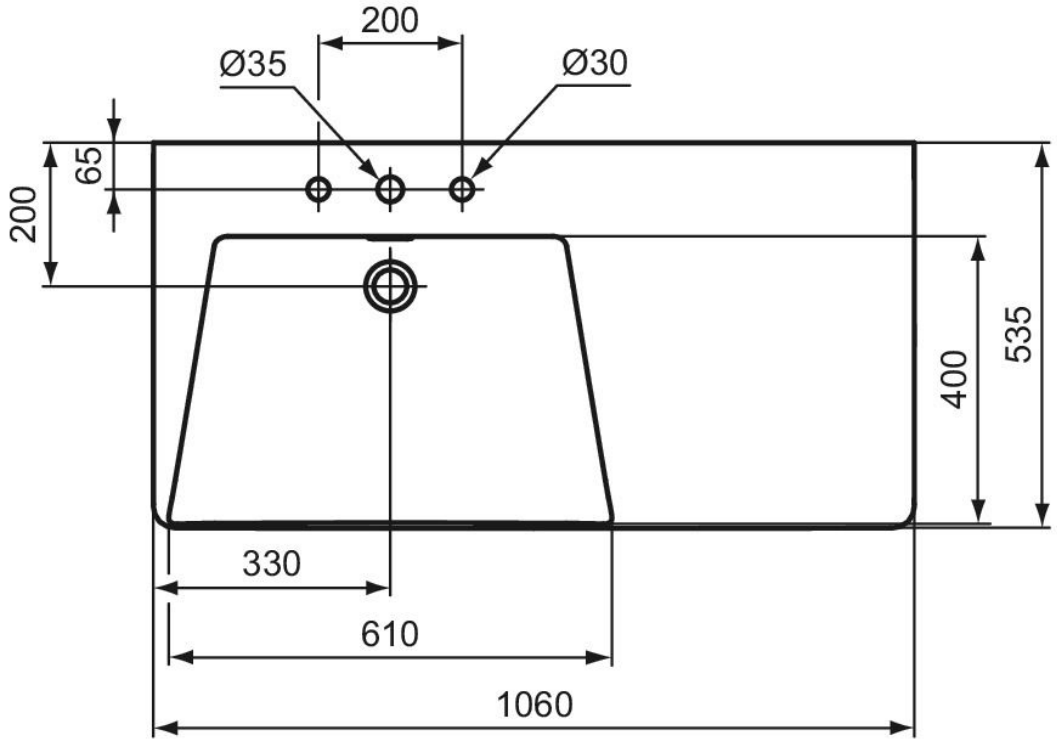
200
Ø35
Ø30
65
200
400
535
330
610
1060

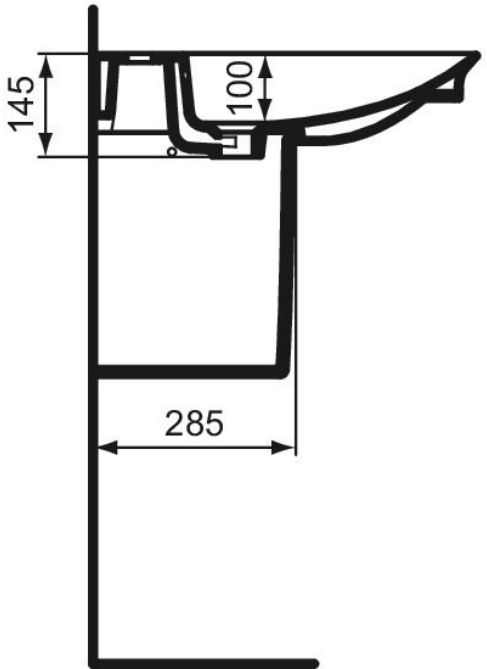
145
100
285