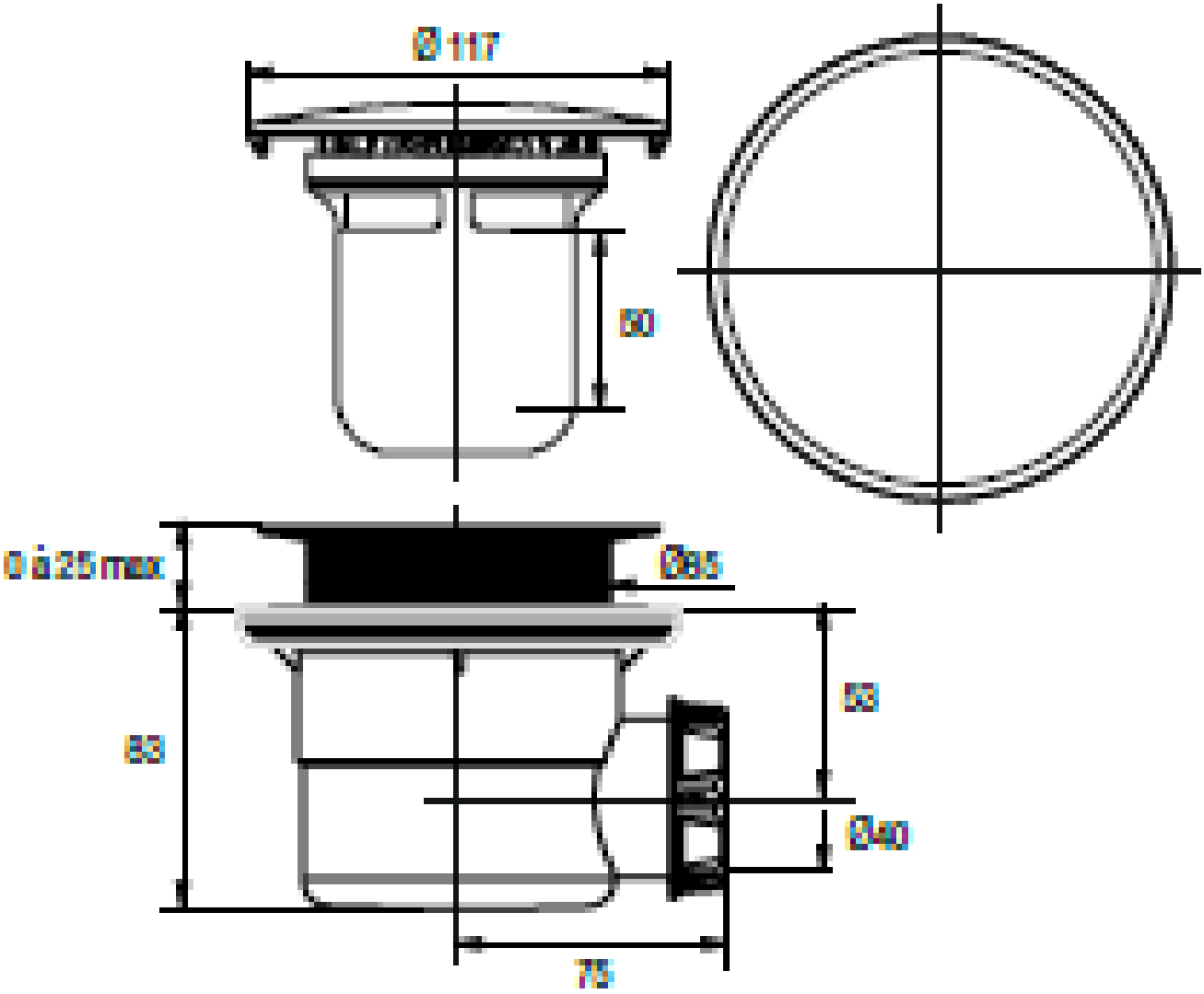
Ø 117
60
0 à 25 max
Ø85
53
83
Ø40
75