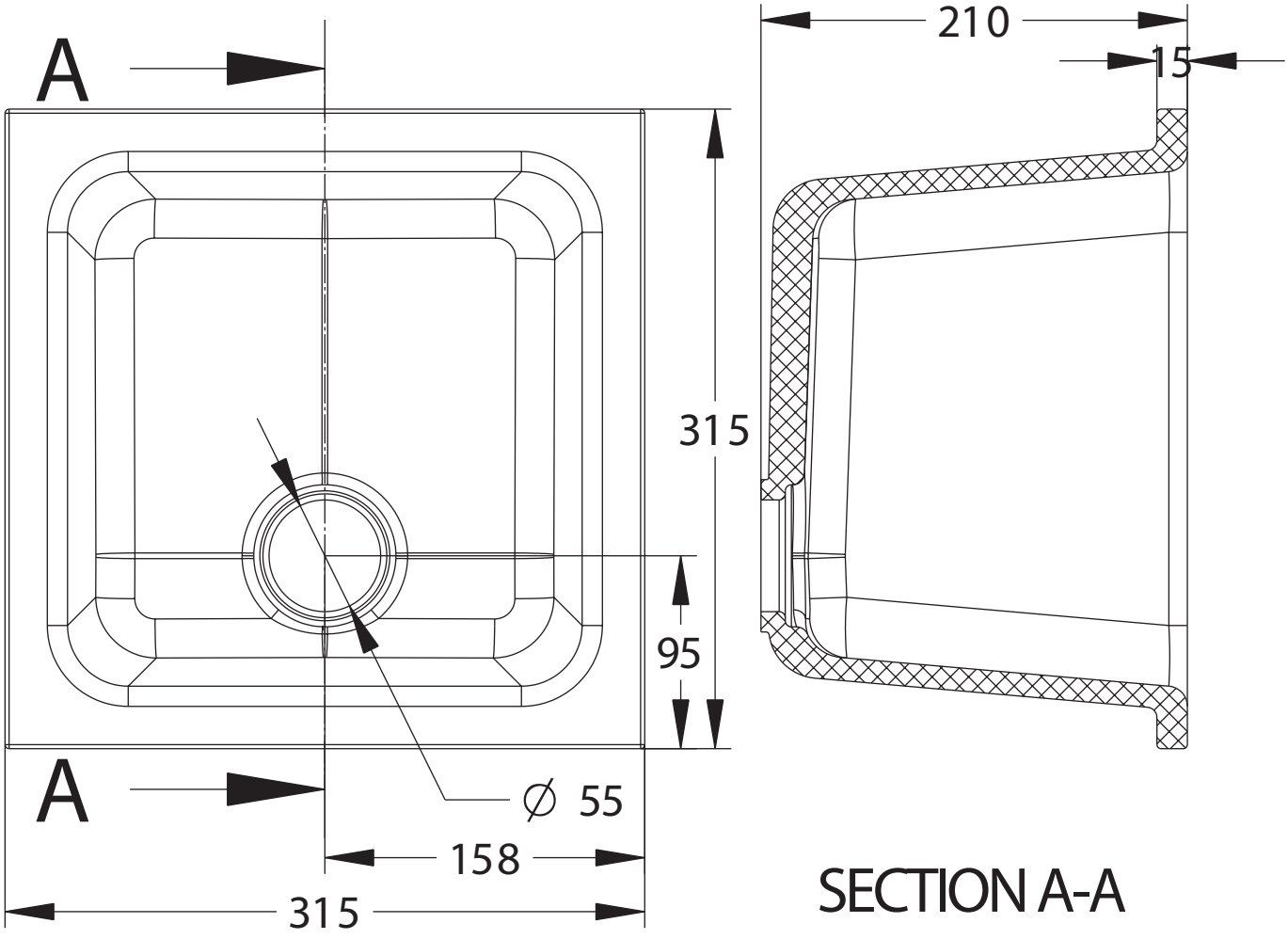
A
A
315
95
∅ 55
158
315
210
15
SECTION A-A